Образовательная область «Познание». Математика.

(подготовительная группа)

Цель: закреплять умение составлять и решать арифметические задачи на сложение и вычитание, записывать решение задачи, давать полный, развернутый ответ на вопрос задачи. Совершенствовать умение ориентироваться на листе в клетку (графический диктант).

Решаем задачи.

Придумай задачи по картинкам и запиши решения.

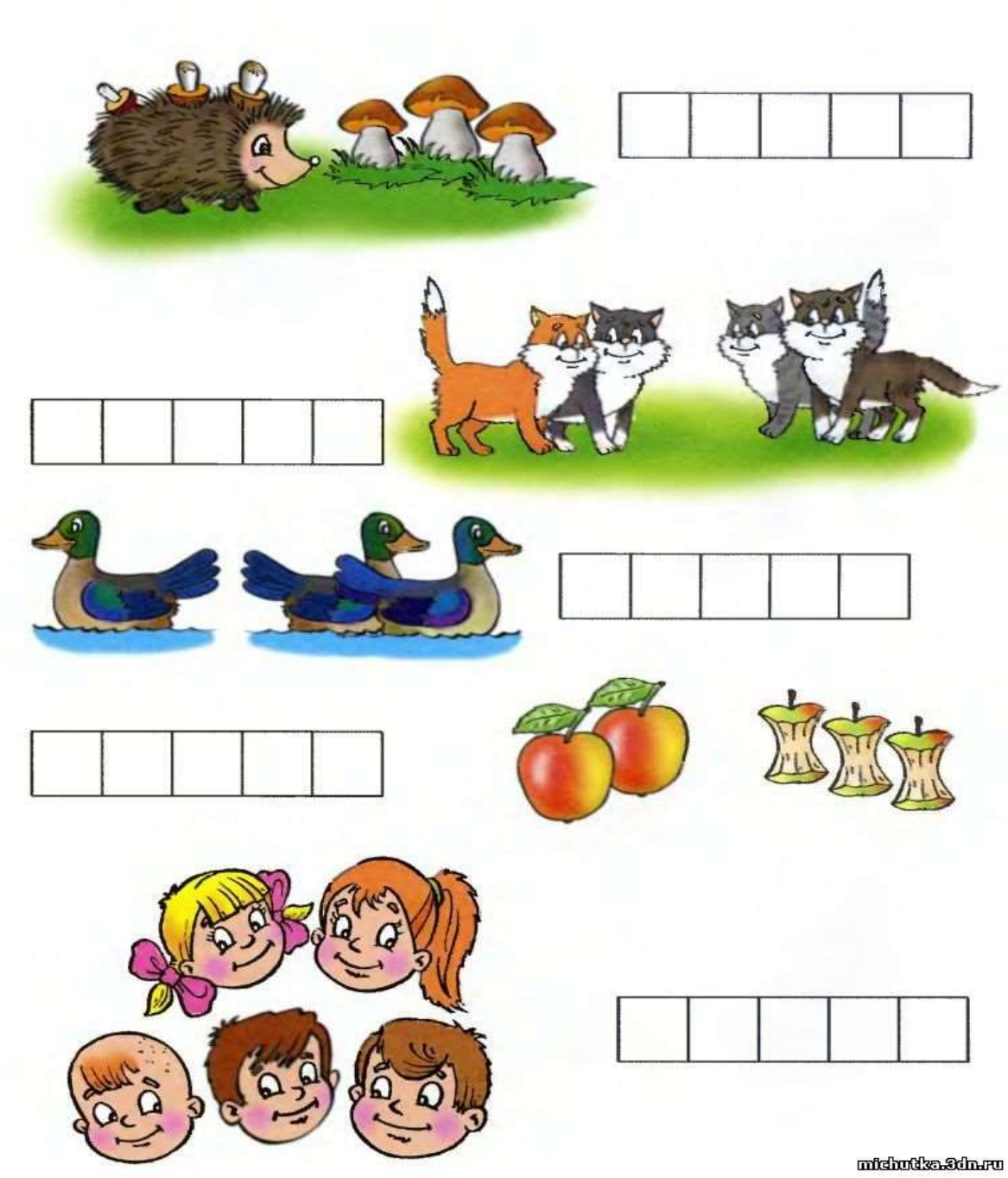

Наши любимые графические диктанты

Диктант

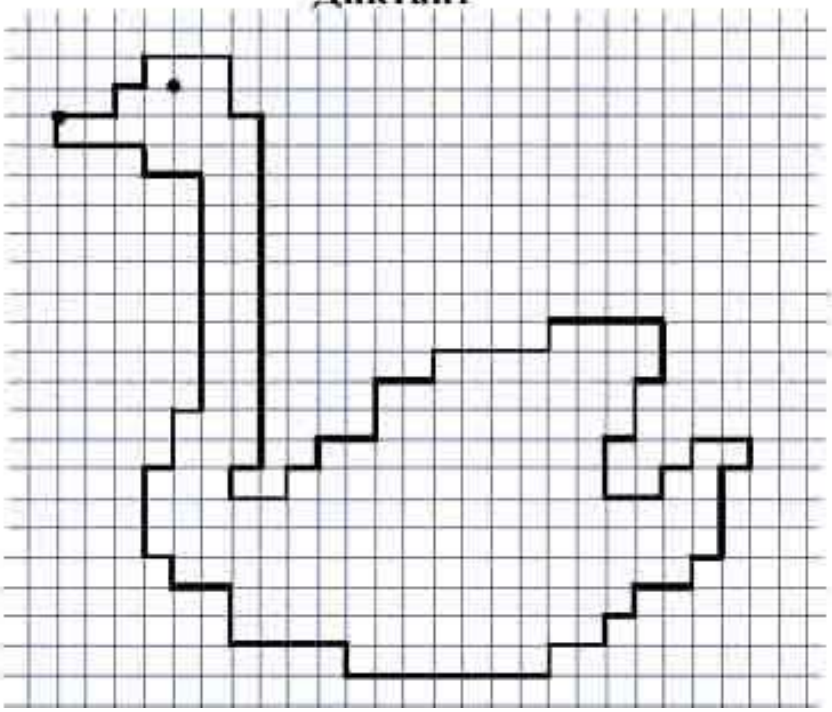

Диктант

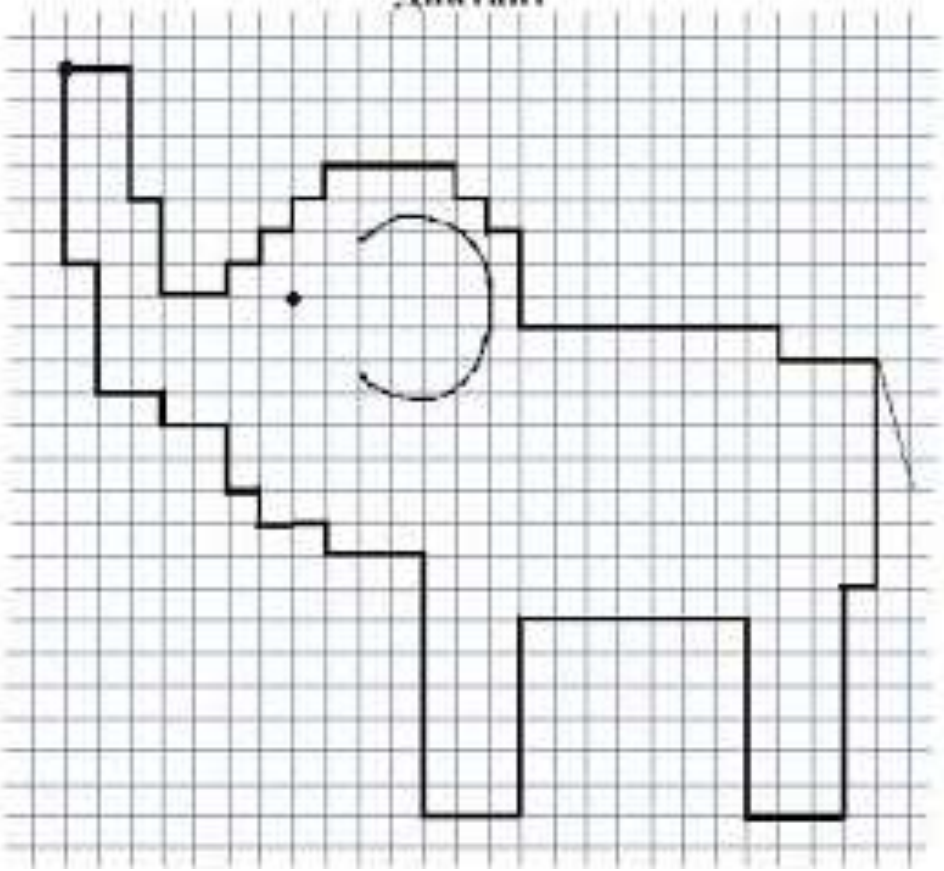

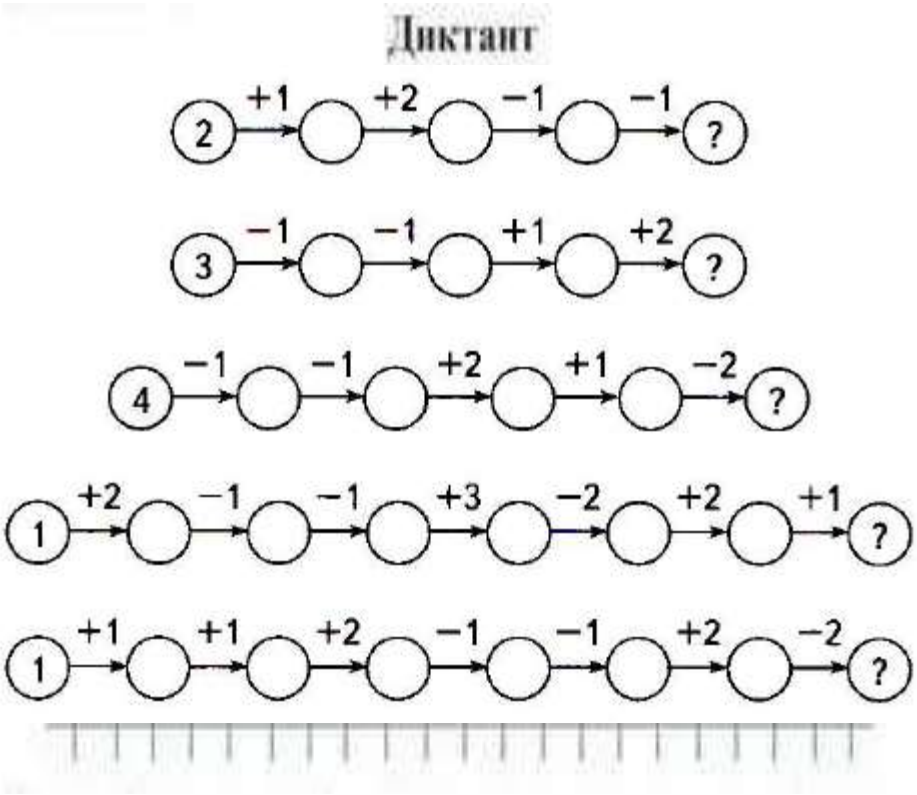

Пробуем решать «числовые дорожки»

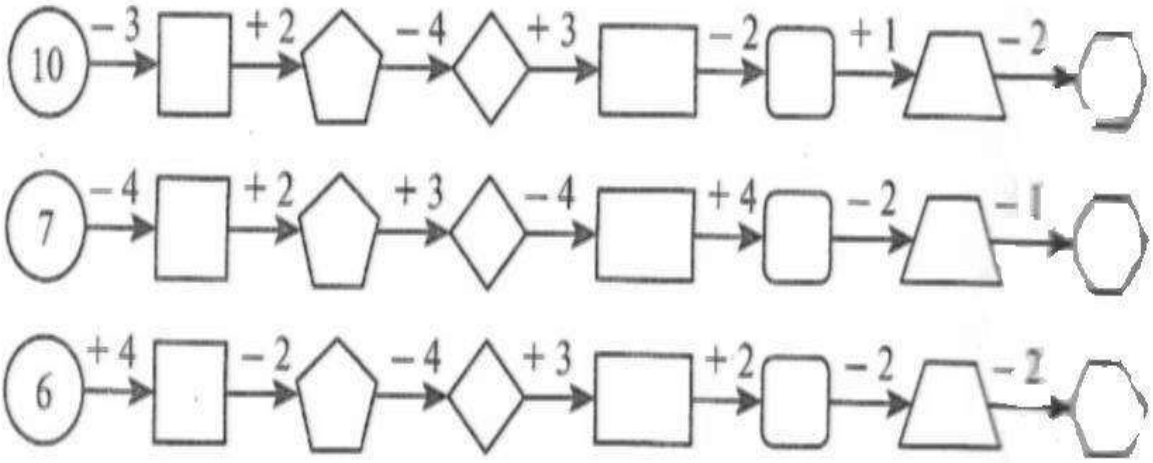
10
−3
+2
−4
+3
−2
+1
−2
7
−4
+2
+3
−4
+4
−2
−1
6
+4
−2
−4
+3
+2
−2
−2

8
−2
+3
−2
+3
−5
9
−1
+2
−9
+5
−2
10
−7
+2
−1
+3
−5